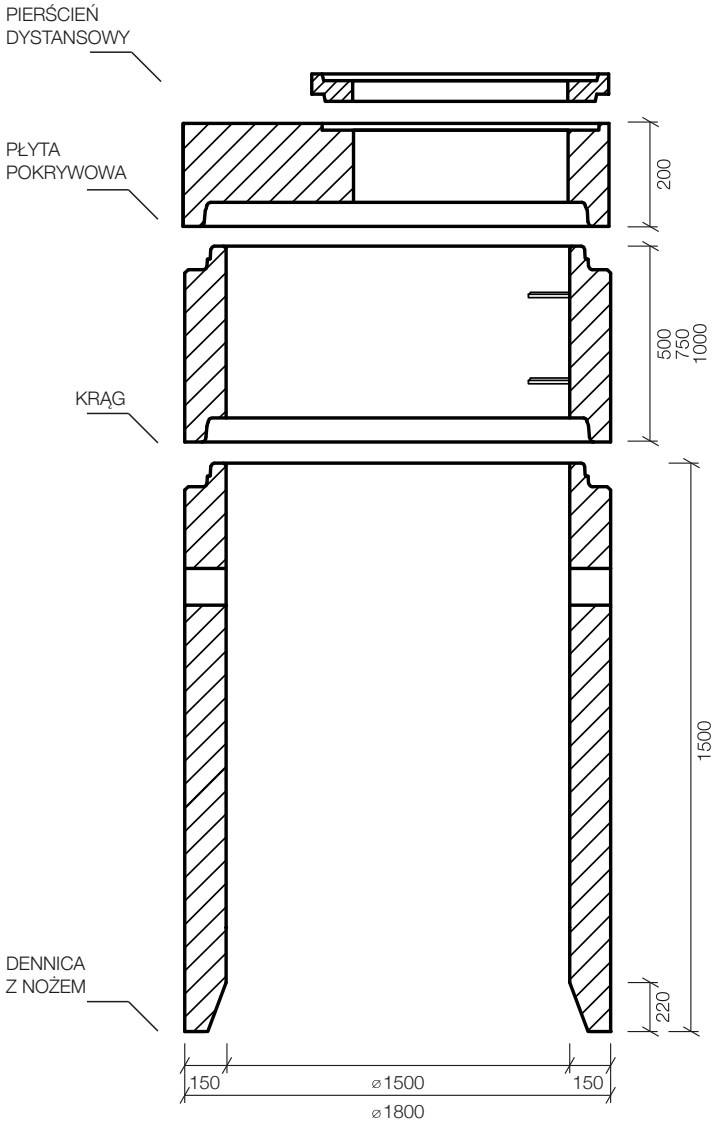

CHOJNA BETON Wytwórnia Wyrobów Betonowych Sp. z o.o.
ul. Przemysłowa 1, 74-500 Chojna

tel: +48 (91) 414 30 82
+48 (91) 414 39 58
+48 (91) 414 30 83

e-mali: kontakt@chojnabeton.pl